Artykuł	O-range ECON® Data Puszka osprzętowa przyłączeniowa	O-range ECON® Data Puszka osprzętowa przyłączeniowa (bezhalogenowa)	Łącznik	Łącznik (bezhalogenowy)
Do płyty o grubości	**7–40 mm**	**7–40 mm**		
Głębokość	74 mm	74 mm		
Średnica otworu Ø	68 mm	68 mm		
Wpusty rurowe do Ø 25 mm	2	2		
Wpusty kablowe 3 x 2,5 mm² lub 5 x 1,5 mm²	1	1		
Wpusty kablowe 3 x 1,5 mm²	2	2		
Wpusty kablowe do kabli telekomunikacyjnych	6	6		
Bezhalogenowe	–	•	–	•
Wiatroszczelne	•	•	•	•
VDE/ÖVE	• / •	• / •		
Nr art.	**9280-22**	**9280-78**	**9060-98**	**9060-78**
Opakowanie zbiorcze/wysyłka	**10 / 100**	**10 / 100**	**25 / 100**	**25 / 100**

Puszka osprzętowa przyłączeniowa O-range ECON® Data

- Do kabli sieciowych, koncentrycznych, NYM i telekomunikacyjnych
- 4 śruby
- Wiatroszczelna konstrukcja z membranami uszczelniającymi
- Beznarzędziowe wpusty kablowe i rurowe
- Zintegrowana funkcja utrzymania kabli NYM, samozakleszczanie kabli telekomunikacyjnych i rur
- Możliwość łączenia ze wszystkimi produktami z asortymentu O-range®

Inne artykuły z rodziny produktów O-range ECON®:

9263-22* **9264-22*** **9266-22*** **9268-94*** **9273-91*** **9252-22*** **9253-22*** **9254-22***

Inne artykuły z rodziny produktów O-range®:

9063-02* **9064-02***

Pasujące narzędzia:

1083-10 **1083-70**

Pasujące akcesoria:

1085-99 **1190-02** **1040-16** **1040-20** **1040-25**

* dostępne również w wersji bezhalogenowej

Filmowa prezentacja produktów

© KAISER GmbH & Co. KG 2020 GA0320FROde10_6902-59 | Błędy i zmiany techniczne zastrzeżone.

KAISER GmbH & Co KG
Ramsloh 4 · 58579 Schalksmühle
NIEMCY
Tel. +49(0)2355.809.0 · Faks+49(0)2355.809.21
www.kaiser-elektro.de · info@kaiser-elektro.de

100% MARKE
Eine Initiative der Elektromarken
elektromarken.de

KAISER
Die Basis der guten Installation

O·range ECON® Data

Nowy standard dla instalacji sieci transferu danych!

O·range ECON® Data

SPECJALISTA OD PUSZEK

KAISER
Die Basis der guten Installation

Specjalista od puszek do urządzeń telekomunikacyjnych

OPTYMALNIE

NOWOŚĆ

Puszka osprzętowa przyłączeniowa do zastosowań w zakresie telekomunikacji, przystosowana również do urządzeń 230 V.

Innowacyjne wpusty kablowe zapobiegają załamaniu przewodów poprzez umieszczenie rezerwy przewodu w ścianie lekkiej.

4 śruby zapewniają maksymalną elastyczność przy mocowaniu urządzenia.

O-range ECON® Data
do kabli sieciowych, koncentrycznych, NYM i telekomunikacyjnych lub światłowodów umieszczonych w rurze

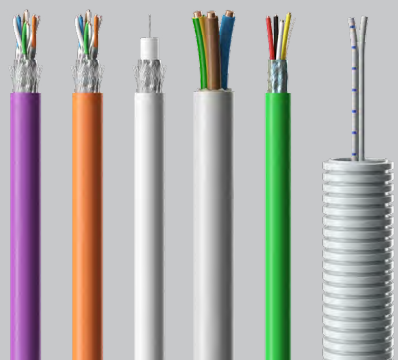

PLOPP

Nakładka otwierająca:
Beznarzędziowa nowa technika otwierania do zdefiniowanego otwierania membran rurowych – gwarantuje trwałą szczelność!

Zintegrowana funkcja utrzymania kabli
NYM zgodnie z DIN EN 60670

Perfekcyjne rozmieszczenie wpustów kablowych
dla przewodów telekomunikacyjnych

2 wpusty rurowe
dla rur instalacyjnych o średnicy Ø 20/25 mm

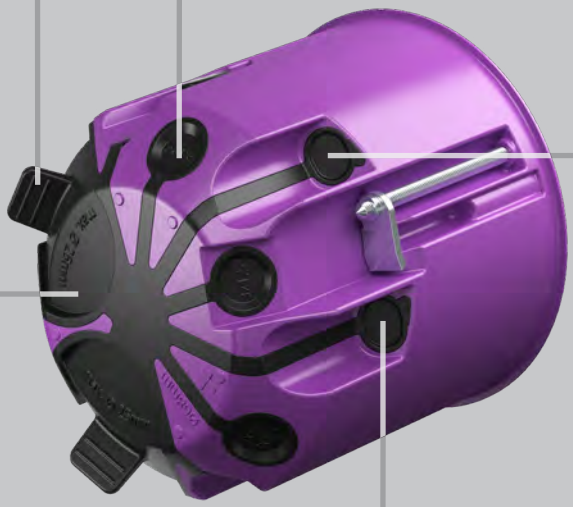

Możliwość łączenia
ze wszystkimi produktami z asortymentu O-range®

2 komfortowe wpusty kablowe do podłączenia modułów Keystone

Niezależnie od ustawienia
Możliwość łączenia
w kombinacje od 2 do 5 szt.

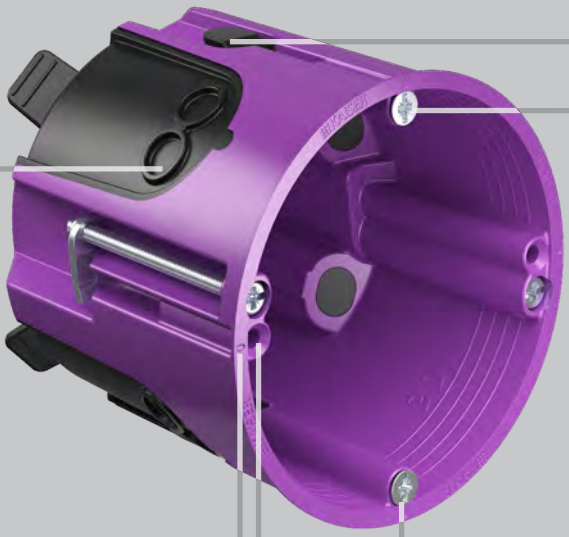

4 innowacyjne wpusty kablowe do podłączania sieciowych puszek przyłączeniowych

Śruby montażowe:
Z profilem plus-minus!

Nieważne, jaki śrubokręt masz pod ręką, będzie pasować!

Oznaczenie środka
do optymalnego ustawienia puszki w otworze montażowym
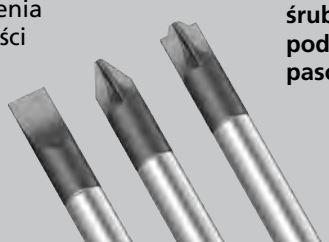
4 śruby w celu zapewnienia maksymalnej elastyczności podczas mocowania urządzenia